theben
energy saving comfort

Енергоефективність, комфорт, яскраве світло
LED-світильники з датчиками руху та без

www.kvk-electro.com.ua

LED-світильники з Wow - ефектом
theLeda D

NEW

GERMAN DESIGN AWARD SPECIAL 2019

Нові світлодіодні світильники theLeda D з інтегрованим датчиком руху для автоматичного та енергоефективного керування зовнішнім освітленням та без датчиків.

Ідеальні для освітлення приватних будинків та громадських будівель, готелей, клінік, бізнес центрів тощо. Іншими словами - скрізь, де важливе ефективне та функціональне освітлення.

Для всіх, хто цінує прекрасне!

Таблиця вибору на стор.10

Особливості

- **Чудовий дизайн**
  елегантний алюмінієвий корпус
- **Бездротовий зв'язок**
  при виявленні руху одним з датчиків, всі пов'язані світильники увімкнуться
- **Широкий модельний ряд**
  різна орієнтація світла, настінні та для встановлення в грунт, з датчиками руху та без них.
- **Функціональність**
  кілька алгоритмів роботи світильника, такі як:
  - «Освітлення у режимі чергування»,
  - «Фотореле»,
  - «Нічне вимкнення» та їхні поєднання

Монтаж на стіну

theLeda D S

Напрямок LED-світла - вперед

8,5 Вт

theLeda D SU

Напрямок LED-світла - вперед та вверх

14 Вт

theLeda D U

Напрямок LED-світла - вверх

8,5 Вт

theLeda D U

Напрямок LED-світла - вверх/вниз

8,5 Вт

Монтаж на поверхню/землю

theLeda D B

h = 40 см
Напрямок LED-світла - вперед

8,5 Вт

theben
energy saving comfort

www.kvk-electro.com.ua

Дистанційне керування

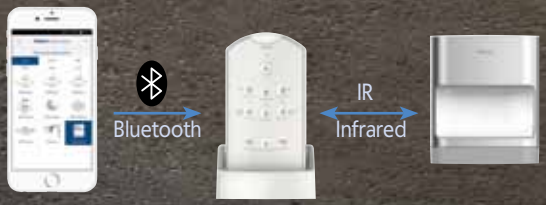

Бездротовий зв'язок

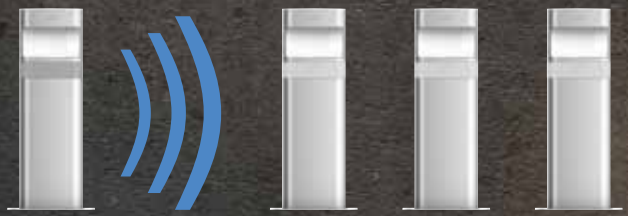

Датчик руху одного світильника передає сигнал на всі мережеві пристрої

theLeda D B plus

h = 72 см
Напрямок
LED-світла - вперед

8,5 Вт

theLeda D B plus

з додатко-
вою розеткою
Schuko, 16 A

Налаштування потенціометрами

Легко!
Простий доступ до по-
тенціометрів на «голові»
датчика

Із затримкою вимкнення
від 5 с до 20 хв.

Яскраво
від 2 до 800 люкс

Самонавчання!

LED-світильники з Wow - ефектом
theLeda P

Новий дизайн: унікальна форма

Світлодіодний прожектор theLeda P має яскраво вигнуті горизонтальні зовнішні краї. Вигнуті поверхні та витончені переходи додають прожектору бездоганний характер і надзвичайний вигляд.

Ефект аури

Світлодіодна панель розсіює світло в боки, освітлюючи простір біля стіни, де встановлена. У результаті - ефект освітлення більш яскравий і м'який у порівнянні з традиційними прожекторами.

Таблиця вибору на стор. 10

Особливості

- **Інноваційний та потужний**
  дуже яскраве рівномірне світло, але не сліпить
- **Високотехнологічний диффузор**
  не має видимих світлодіодів - а їх - 88 на панель!
- **Паралельне з'єднання**
  за схемою Master-Master
- **Енергоефективні**
  клас енергоефективності A+
- **Комфортні**
  У темряві світиться на 10-60% яскравості.
  При виявленні руху вмикається на 100%

Світильники з датчиком руху

theLeda P 12

Одна LED-панель

11 Вт

theLeda P 24

Дві LED-панелі

20 Вт

Світильники без датчику

theben
energy saving comfort

www.kvk-electro.com.ua

theLeda P - режими:

Автоматичний
світить лише вночі

Із 30% базової яскравості
на 100% вмикається якщо визначено рух

З нічним вимиканням
освітлення вимикається глибоко вночі

Режим сутінкового світильника
вмикає світло із настанням темряви або негоди (дощ, сніг, туман тощо)

Постійно увімкнений з нічним вимиканням
Вимиканням на задані години вночі

Датчик руху без вимірювання освітленості
Реагує на рух незалежно від освітленості

Та - поєднання їх!

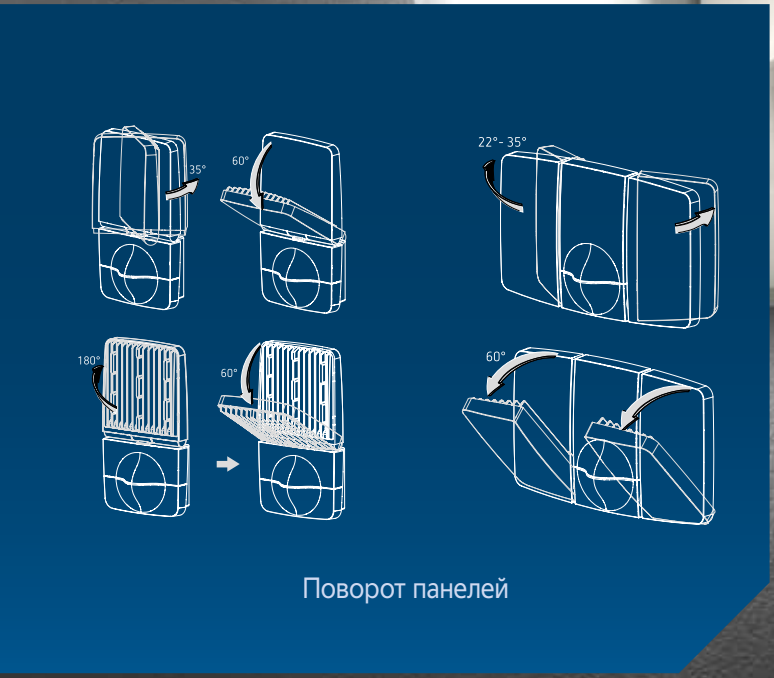

Поворот панелей

Модульні LED-прожектори
theLeda B

NEW

Прожектор з датчиком чи без?
А якщо встановили прожектор, а виявилося - незручно керувати?
А якщо хочеться уникнути людського фактору?

Рішення є - theLeda B: прожектори, до яких датчики (руху чи освітленості) можуть підключатися додатково!

Пласкі, міцні, модульні!

Ці LED-прожектори оснащені високоякісною світлодіодною матрицею з високою світловіддачею. Ідеальні для освітлення вантажних пандусів складських комплексів, паркувальних майданчиків комерційних будівель та споруд.

Таблиця вибору на стор. 11

3 потужності
2 кольори
1 датчик руху
1 сутінковий датчик

БЕЗЛІЧ МОЖЛИВОСТЕЙ!

theLeda B

theLeda B20

LED-прожектор
20 Вт

theLeda B30

LED-прожектор
30 Вт

theLeda B50

LED-прожектор
50 Вт

Сутінковий датчик theLeda B

Датчик руху theLeda B

theben
energy saving comfort

www.kvk-electro.com.ua

LED-прожектор
(20 Вт, 30 Вт або 50 Вт)

Кнопка

LED-прожектор

LED-прожектор
(20 Вт, 30 Вт або 50 Вт)

Сутінковий датчик

LED-прожектор з
датчиком освітленості*

LED-прожектор
(20 Вт, 30 Вт або 50 Вт)

Датчик руху

LED-прожектор з
датчиком руху*

* - один датчик керує до макс.10 пов'язаними LED-прожекторами

LED-прожектори - Компакт
theLeda S

theben
energy saving comfort

Маленькі. Міцні. Гнучкі.

Вони ідеально підходять для освітлення терас, входів у будинки, під'їзди та двори.

theLeda S – це компактний корпус з чіткими формами, які чудово поєднані. Під лінзою датчика міститься витончена прецизизійна дзеркальна система інфрачервоного (PIR) датчика, що забезпечує надійне виявлення людей.

Світлодіодний прожектор одномодульного світильника розвертається на 180°, завдяки цьому, ви маєте можливість направити його на стіну, щоб ваша тераса була освітлена затишним відображеним світлом, або інакше - як вам заманеться)).

180° зона виявлення датчика легко обмежується наклейками, що входять у комплект поставки - для уникнення зайвих спрацьовувань.

Нейтральне світло або
Тепле світло

Таблиця вибору на стор. 11

Світильники з датчиком руху та без

theLeda S10
10 Вт

theLeda S20
20 Вт

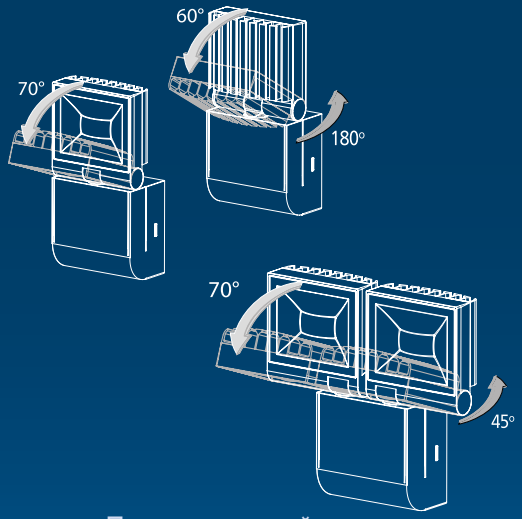

Поворот панелей

LED-прожектори - Стандарт
theLeda E

Яскравіше не буває.

З потужним LED-прожектором, theLeda EC безпечно, надійно та швидко освітить входи, під'їзди та паркувальні місця.

Швидко, тому що одразу після включення досягається 100% яскравість, що складає у theLeda E30 2310 лм.

При цьому theLeda E має дуже низьке енергоспоживання, працює вкрай ефективно та відноситься до класу A+
(theLeda E30 BK відноситься до класу енергоспоживання A)

theLeda E10L
10 Вт

theLeda E20L
20 Вт

theLeda E30L
30 Вт

Таблиця вибору на стор. 11

LED-прожектори - для важких умов
theLeda EC

Світлодіодні прожектори theLeda EC, маючи міцну конструкцію, бездоганно працюють навіть у найсуворіших умовах навколишнього середовища - **на морському узбережжі або в сільському господарстві**.

- корпус з полікарбонату,
- кронштейн для кріплення і гвинти з нержавіючої сталі
- радіатор з алюмінію, стійкого до морської води
- повністю захищена електроніка
- клас захисту IP 55

З датчиком руху

theLeda EC10
10 Вт

theLeda EC20
20 Вт

theLeda EC30
30 Вт

www.kvk-electro.com.ua

Типи, артикули

theLeda D S AL

theLeda D SU AL

theLeda D U AL

theLeda D UD AL

theLeda D B AL

theLeda D B plus AL

theLeda D

Монтаж	Датчик	Світильник	Напрямок світла	Колір	Тип	Артикул
На стіну	180°	14 Вт, 760 лм 3000 K	вперед	алюміній	theLeda D S AL	1020901
		14 Вт | 11,5 Вт, 760 лм | 475 лм, 3000 K	вперед та вгору	алюміній	theLeda D SU AL	1020902
		11,5 Вт, 760 лм 3000 K	вгору	алюміній	theLeda D U AL	1020903
		2 x 11,5 Вт, 2 x 475 лм, 3000 K	вгору та вниз	алюміній	theLeda D UD AL	1020904
	без датчика	14 Вт, 760 лм 3000 K	вперед	алюміній	theLeda D SL AL	1020701
		14 Вт | 11,5 Вт, 760 лм | 475 лм, 3000 K	вперед та вгору	алюміній	theLeda D SUL AL	1020702
		11,5 Вт, 760 лм 3000 K	вгору	алюміній	theLeda D UL AL	1020703
		2 x 11,5 Вт, 2 x 475 лм, 3000 K	вгору та вниз	алюміній	theLeda D UDL AL	1020704

Монтаж	Датчик	Світильник	Висота	Напрямок світла	Колір	Тип	Артикул
На поверхню/ землю	180°	14 Вт, 760 лм 3000 K	440 мм	вперед	алюміній	theLeda D B AL	1020905
			720 мм	вперед	алюміній	theLeda D B plus AL	1020906
Кронштейн для монтажу в землю, арт. 9070965			720 мм	вперед	алюміній	theLeda D B plus S AL із розеткою Schuko, 16 A	1020907
	без датчика		440 мм	вперед	алюміній	theLeda D BL AL	1020705
			720 мм	вперед	алюміній	theLeda D BL plus AL	1020706

theLeda P 12

theLeda P 24

theLeda P

Монтаж	Датчик	Світильник	LED-панелі	Колір	Тип	Артикул
На стіну	180°	11 Вт, 900 лм, 4000 K	одна	білий	theLeda P 12 WH	1020941
		11 Вт, 900 лм, 4000 K	одна	алюміній	theLeda P 12 AL	1020942
		20 Вт, 2 x 900 лм, 4000 K	дві	білий	theLeda P 24 AL	1020943
		20 Вт, 2 x 900 лм, 4000 K	дві	алюміній	theLeda P 24 WH	1020944
	без датчика	11 Вт, 900 лм, 4000 K	одна	білий	theLeda P 12 WH	1020741
		11 Вт, 900 лм, 4000 K	одна	алюміній	theLeda P 12 AL	1020742
		20 Вт, 2 x 900 лм, 4000 K	дві	білий	theLeda P 24 WH	1020743
		20 Вт, 2 x 900 лм, 4000 K	дві	білий	theLeda P 24 WH	1020743

theLeda B

Монтаж	Світильник	Колір	Тип	Артикул
На стіну	20 Вт, 1500 лм, 5000 K	білий	theLeda B20L WH	1020683
	20 Вт, 1400 лм, 5000 K	чорний	theLeda B20L BK	1020684
	30 Вт, 2100 лм, 5000 K	білий	theLeda B30L WH	1020685
	30 Вт, 2050 лм, 5000 K	чорний	theLeda B30L BK	1020686
	50 Вт, 3600 лм, 5000 K	білий	theLeda B50L WH	1020687
	50 Вт, 3500 лм, 5000 K	чорний	theLeda B50L BK	1020688

Датчик руху theLeda B, 180°
– 9070760 - білий
– 9070761 - чорний

Датчик руху theLeda B, 2-200 л
– 9070762 - білий
– 9070763 - чорний

www.kvk-electro.com.ua

theLeda S

Монтаж	LED	Світло	Колір	Тип	Артикул	Тип	Артикул
				3 датчиком руху 180°		Без датчика руху	
На стіну	10 Вт, одна	4000 K, біле нейтральне	білий	theLeda S10 WH	1020921	theLeda S10L WH	1020721
			чорний	theLeda S10 BK	1020922	theLeda S10L BK	1020722
		3000 K, тепле	білий	theLeda S10 W WH	1020931	theLeda S10L W WH	1020731
			чорний	theLeda S10 W BK	1020932	theLeda S10L W BK	1020732
	2 x 10 Вт, дві	4000 K, біле нейтральне	білий	theLeda S20 WH	1020923	theLeda S20L WH	1020723
			чорний	theLeda S20 BK	1020924	theLeda S20L BK	1020724
		3000 K, тепле	білий	theLeda S20 W WH	1020933	theLeda S20L W WH	1020733
			чорний	theLeda S20 W BK	1020934	theLeda S20L W BK	1020734

theLeda EC / theLeda E

Монтаж	LED	Колір	Тип	Артикул	Тип	Артикул
			3 датчиком руху 180°		Без датчика руху	
На стіну	10 Вт, 750 лм, 4000 K	білий	theLeda EC10 WH	1020811	theLeda E10 WH	1020711
		чорний	theLeda EC10 BK	1020812	theLeda E10 BK	1020712
	20 Вт, 1500 лм , 4000 K	білий	theLeda EC20 WH	1020813	theLeda E20 WH	1020713
		чорний	theLeda EC20 BK	1020814	theLeda E20 BK	1020714
	30 Вт, 2250 лм , 4000 K	білий	theLeda EC30 WH	1020815	theLeda E30 WH	1020715
		чорний	theLeda EC30 BK	1020816	theLeda E30 BK	1020716

Інше

Датчики руху

Датчики присутності

Реле / фотореле

Автоматизація будинків

LuxorLiving -
Для невеликих приміщень - проста, сучасна, доступна

KNX
Професійна - для будь-яких приміщень

LUXOR
Для звичайної мережі 220 В - для реконструкцій старих будинків

theben

Theben AG
72401 Haigerloch | Germany
Phone +49 7474 692-0
Fax +49 7474 692-150
info@theben.de
www.theben.de

Офіційний представник в Україні

КВК-Електро

ТОВ «КВК-Електро»
Україна, 03083, Київ, вул. Пирогівський шлях, 28
тел. +38 044 496-2883/84
факс +38 044 496-2885
info@kvk-electro.com.ua
www.kvk-electro.com.ua